07 STORA-DRAIN BASE B125 / C250

DIE POLYMERBETON ENTWÄSSERUNGSRINNE MIT 2MM KANTENSCHUTZ

STORA-DRAIN

BASE 100

RINNE + ROST

B125

- Schraubbefestigung
- verzinkter Maschenrost 30x10

C250

- Schraubbefestigung
- verzinkter Maschenrost 30x10

C250

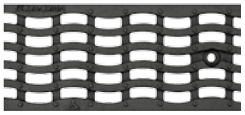

- Schraubbefestigung
- Gusseisen Rost "Wave"

B=100, C=132 D=140	H	Auslauf	Artikelnummer	Verkaufspreis Eur/Stück	Artikelnummer	Verkaufspreis Eur/Stück	Artikelnummer	Verkaufspreis Eur/Stück
Rinne 1,0m	80	Ø 110	SB10081223	**auf Anfrage**	SB10081225	**auf Anfrage**	SB10081352	**77,00**
Rinne 0,5m standard	80	Ø 110	SB10085224	**auf Anfrage**	SB10085226	**auf Anfrage**	SB10085352	**53,00**
Rinne 1,0m	100	Ø 110	SB10101223	**auf Anfrage**	SB10101225	**auf Anfrage**	SB10101352	**77,00**
Rinne 0,5m standard	100	Ø 110	SB10105224	**auf Anfrage**	SB10105226	**auf Anfrage**	SB10105352	**53,00**
Rinne 1,0m	150	Ø 110	SB10151223	**auf Anfrage**	SB10151225	**auf Anfrage**	SB10151352	**85,00**
Rinne 0,5m standard	150	Ø 110	SB10155224	**auf Anfrage**	SB10155226	**auf Anfrage**	SB10155352	**59,00**
Rinne 1,0m	200	Ø 110	SB10201223	**auf Anfrage**	SB10201225	**auf Anfrage**	SB10201352	**97,00**
Rinne 0,5m standard	200	Ø 110	SB10205224	**auf Anfrage**	SB10205226	**auf Anfrage**	SB10205352	**67,00**
Rinne 1,0m	250	Ø 110	SB10251223	**auf Anfrage**	SB10251225	**auf Anfrage**	SB10251352	**108,00**
Rinne 0,5m standard	250	Ø 110	SB10255224	**auf Anfrage**	SB10255226	**auf Anfrage**	SB10255352	**76,00**

EINLAUFKASTEN 100

B125

- Einteilig Einlaufkasten + Eimer + verzinkter Maschenrost 30x10

C250

- Einteilig Einlaufkasten + Eimer + verzinkter Maschenrost 30x10

C250

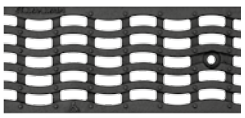

- Einteilig Einlaufkasten + Eimer + Gusseisen Rost "Wave"

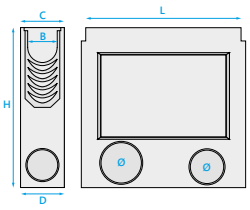

L	500		500		500	
H	370	470	370	470	370	470
Front- und Seitenausgang	Ø 110		Ø 110		Ø 110	
Artikelnummer	AU11901224 do H=80-150	AU11911224 do H=100-250	AU11901226 do H=80-150	AU11911226 do H=100-250	AU11901352 do H=80-150	AU11911352 do H=100-250
Verkaufspreis Eur/Stück	**auf Anfrage**	**auf Anfrage**	**auf Anfrage**	**auf Anfrage**	**142,00**	**165,00**

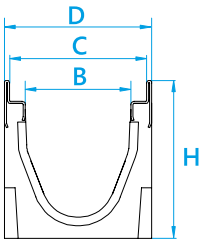

STORA-DRAIN

BASE 150

RINNE + ROST

C250

- Schraubbefestigung
- verzinkter Maschenrost 30x10

C250

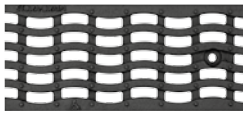

- Schraubbefestigung
- Gusseisen Rost "Wave"

B=150 C=182 D=190	H	Auslauf	Artikelnummer	Verkaufspreis Eur/Stück	Artikelnummer	Verkaufspreis Eur/Stück
Rinne 1,0m	120	Ø 160	SB15121229	**auf Anfrage**	SB15121353	**116,00**
Rinne 0,5m standard	120	Ø 160	SB15125230	**auf Anfrage**	SB15125353	**81,00**
Rinne 1,0m	195	Ø 160	SB15191229	**auf Anfrage**	SB15191353	**134,00**
Rinne 0,5m standard	195	Ø 160	SB15195230	**auf Anfrage**	SB15195353	**93,00**
Rinne 1,0m	245	Ø 160	SB15241229	**auf Anfrage**	SB15241353	**144,00**
Rinne 0,5m standard	245	Ø 160	SB15245230	**auf Anfrage**	SB15245353	**101,00**

Alle Maße einschließlich **B**, **D**, **L**, **H** › Angabe in **mm**. Die Hälfte der Rinnen auf der Palette hat einen perforierten Auslauf nach unten.

EINLAUFKASTEN 150

C250

- Zweiteilig Einlaufkasten + Eimer + verzinkter Maschenrost 30x10

C250

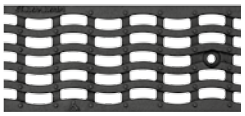

- Zweiteilig Einlaufkasten + Eimer + Gusseisen Rost "Wave"

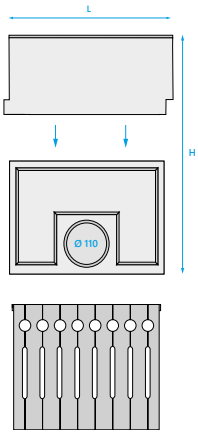

L	500	500	500	500
H	665	270	665	270
Front- und Seitenausgang	Ø 110/160	Ø 110	Ø 110/160	Ø 110
Artikelnummer	AU10411230 *	AU11921230 **	AU10411353 *	AU11921353 **
Verkaufspreis Eur/Stück	**on request**	**on request**	**272,00**	**160,00**

* 2-parts sump unit for channels H=245 - H=295

** 1-part sump unit for channel H=120

Alle Maße einschließlich **B**, **D**, **L**, **H** › Angabe in **mm**.

STORA-DRAIN

BASE 200

RINNE + ROST

C250

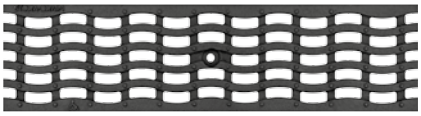

- Schraubbefestigung
- Gusseisen Rost "Wave"

B=200 C=232 D=240	H	Auslauf	Artikelnummer	Verkaufspreis Eur/Stück
Rinne 1,0m	120	Ø 200	SB20212354	**153,00**
Rinne 0,5m	120	Ø 200	SB20125354	**107,00**
Rinne1,0m	245	Ø 200	SB20241354	**181,00**
Rinne 0,5m	245	Ø 200	SB20245354	**127,00**
Rinne1,0m	295	Ø 200	SB20291354	**197,00**
Rinne 0,5m	295	Ø 200	SB20295354	**138,00**

EINLAUFKASTEN 200

C250

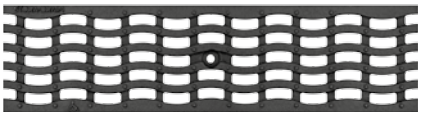

- Zweiteilig Einlaufkasten + Eimer + Gusseisen Rost "Wave"

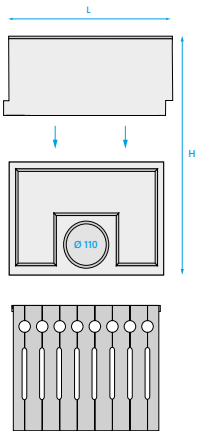

L	500	500
H	700	270
Front- und Seitenausgang	Ø 160/200	Ø 110
Artikelnummer	AU10411354 *	AU11931354 **
Verkaufspreis Eur/Stück	**308,00**	**185,00**

* 2-parts sump unit match to the channels H=245 - H=295

** 1-part sump unit match to the channel H=120

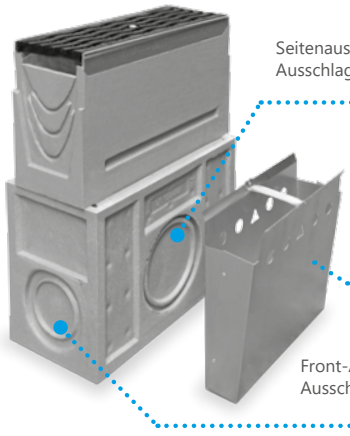

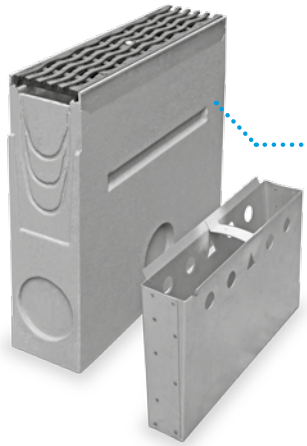

STORA-DRAIN

BASE 300

RINNE + ROST

C250

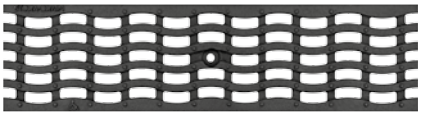

- Schraubbefestigung
- Gusseisen Rost "Wave"

B=300 C=332 D=340	H	Auslauf	Artikelnummer	Verkaufspreis Eur/Stück
Rinne 1,0m	295	Ø 200	SB30291355	**291,00**
Rinne 0,5m standard	295	Ø 200	SB30295355	**203,00**

EINLAUFKASTEN 300

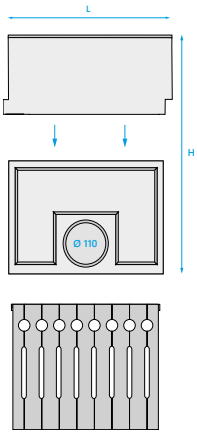

C250

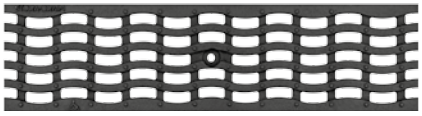

- Zweiteilig Einlaufkasten + Eimer + Gusseisen Rost "Wave"

L	500
H	645
Front- und Seitenausgang	Ø 110/160/200
Artikelnummer	AU10601355
Verkaufspreis Eur/Stück	**344,00**

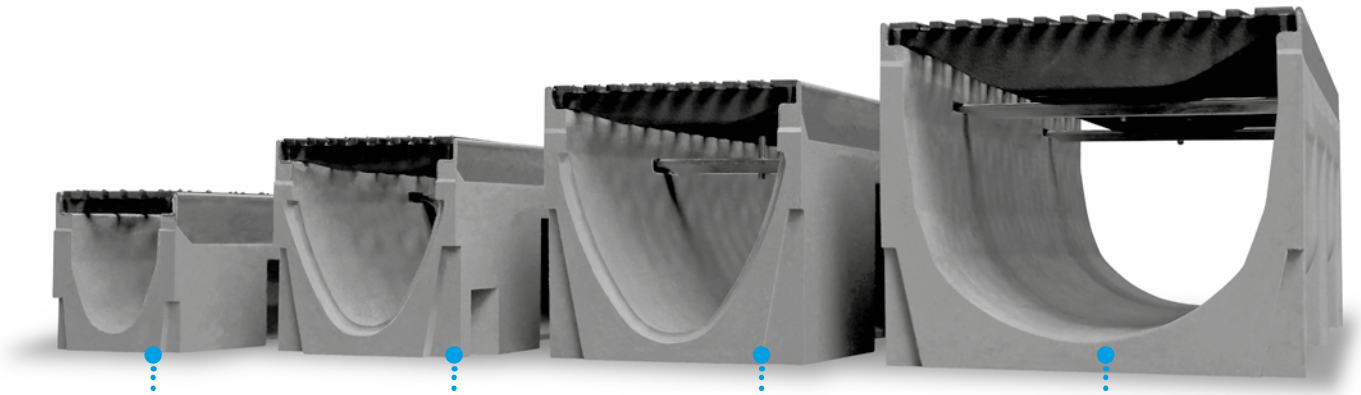

BASE 100 | BASE 150 | BASE 200 | BASE 300

STIRNWAND 100/150/200/300

Typ	H	Auslauf	Artikelnummer	Verkaufspreis Eur/Stück
100	80	ohne Auslauf	AE10099000	**20,00**
100	100	ohne Auslauf	AE10079000	**20,00**
100	100	Ø 110 mit Auslauf	AE10089000	**28,00**
100	150	ohne Auslauf	AE10019000	**20,00**
100	150	Ø 110 mit Auslauf	AE10029000	**28,00**
100	200	ohne Auslauf	AE10039000	**20,00**
100	200	Ø 110 mit Auslauf	AE10049000	**28,00**
100	250	ohne Auslauf	AE10059000	**20,00**
100	250	Ø 110 mit Auslauf	AE10069000	**28,00**
150	120	closed	AE15029000	**20,00**
150	195	Ø 110 universal	AE15009000	**28,00**
150	245	Ø 110 universal	AE15019000	**28,00**
200	120	ohne Auslauf	AE20019000	**20,00**
200	245	Ø 160 universal	AE20009000	**31,00**
200	295	Ø 160 universal	AE20029000	**31,00**
300	295	Ø 200 universal	AE30008000	**53,00**

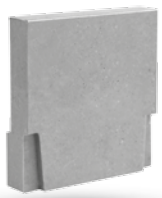

Ohne Auslauf

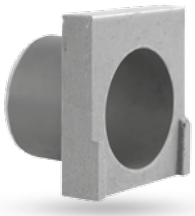

Mit Auslauf

Universal

ÜBERGANGSSTÜCK 100/150

Typ	Zum Rinne (H)	Artikelnummer	Verkaufspreis Eur/Stück
100	H 150/200/250	AL10000102	**15,00**
150	H 195/245	AL15000102	**20,00**
200	H 245/295	AL20000102	**26,00**

MONTAGE KLEBER

Typ	Farbe	Kartusche	Artikelnummer	Verkaufspreis Eur/Stück
Dicht-/Klebstoff auf Polyurethan-Basis	grau	310 ml	PUP0000310	**15,00**